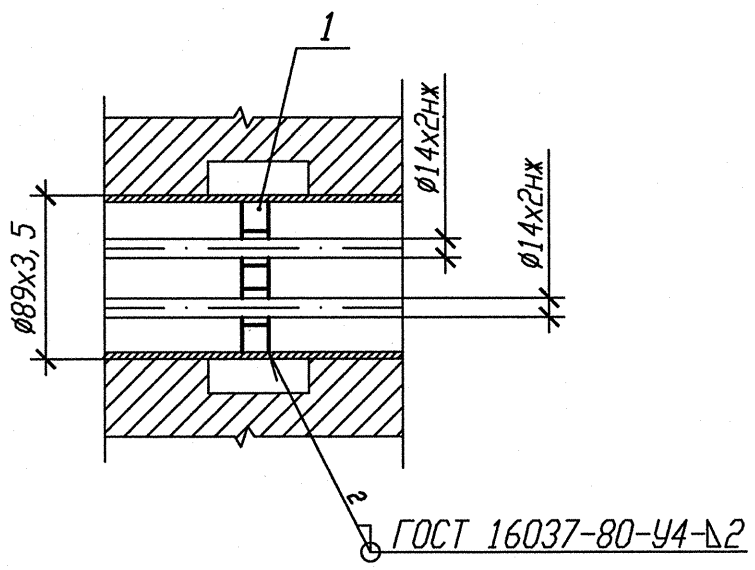

Деталь поз. 1

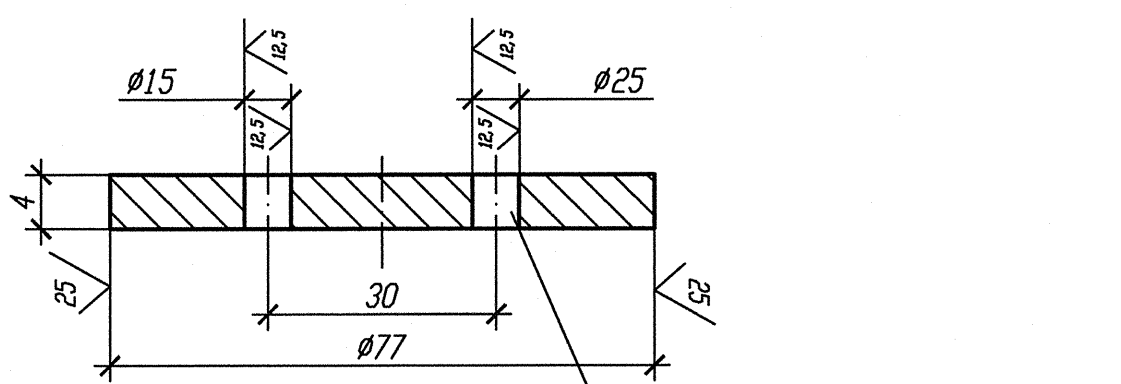

Для скользящей опоры ТГ-483
(изометрический чертеж 3TV11Z22)

1 Привязку опоры смотри изометрический чертеж 3TV11Z25, 3TV11Z22.

2 Маркировка проходки ТГ-483, ТГ-525.

3 Изготовить два комплекта.

Спецификация деталей

Поз.	Обозначение	Наименование	Кол.	Материал	Масса, кг ед.	Масса, кг общ.	Приме-чание
1	БК-1998808	Лист	1	Б-ПН-4 ГОСТ19903-74 Лист 12Х18Н10Т-Ж5г ГОСТ7350-77	0,16	0,16	
	ГОСТ 2246-70	Проволока		СВ-04Х19Н11М3		-	
				Итого:		0,16	

АРХИВНЫЙ ЭКЗЕМПЛЯР

Изм.	Кол. уч.	Лист	Nдок.	Подпись	Дата
Инж. 2к.		Случевская			13.02
Пров. инж. 1к.		Швабинский			13.02
Пров. вед. инж.		Махотина			13.02
Н. контр.		Краснояров			13.02

Инв. N подл. R3.03732.1.0.13
Лист 269

R3.TV10.3071.013.03.00.013

Ростовская АЭС Блок 3

Редакторное отделение Герметичная часть Трубопроводы отбора проб Рр больше 2,2 МПа	Стадия	Лист	Листов
	Р		1
Опора скользящая направляющая 3TV10Y470, 3TV10Y471	ОАО "НИАЭП" 2013		

Взам. инв. N

Подп. и дата 13.02.13

Инв. N подл. R3.03732.1.0.13

Формат А3